Comentarios al libro LA EVALUACIÓN DOCENTE EN CHILE

Pedro Ravela, 26 de mayo de 2011

El liderazgo chileno en evaluación docente en América Latina

- Argentina y Uruguay: los viejos sistemas de supervisión
- Ecuador y Perú: evaluación de conocimientos básicos
- Sistemas de premios a docentes destacados (Brasil, Colombia, Centroamérica
- Cuba y Chile: evaluación de desempeño con fines formativos y con consecuencias

Tres decisiones clave en una política de evaluación de docentes:

1. ¿Qué debe ser evaluado?

- Resultados vs. desempeños
- Problemas técnicos y filosóficos de poner el foco primordial en los resultados
- ¿Evaluar al docente o evaluar la enseñanza?

THE TEACHING GAP
JAMES STIGLER & JAMES HIEBERT
2009
Primera edición, 1999
Free Press, New York

Si no cambia la enseñanza, los estudiantes ni siquiera notarán que hay una reforma

La mayor parte de los esfuerzos de política educativa se enfocan en cambiar a los maestros, no en cambiar la enseñanza (teachers rather than teaching)

TEACHING, NOT TEACHERS, IS THE CRITICAL FACTOR

La enseñanza como práctica cultural

- Las actividades de enseñanza de los docentes no están determinadas por su formación, sino por la cultura en la que enseñan...
- Son prácticas heredadas de las generaciones anteriores, no inventadas...
- La mayor parte de lo que ocurre en el aula está determinado por un código cultural que funciona como el ADN de la enseñanza. "GUIONES"
- "Cambiar" a los docentes no produce automáticamente cambios en la enseñanza...

Estados Unidos:

1. Calentamiento (warm up). Un ejercicio sencillo. El ángulo suplementario es... Respuesta de los alumnos a coro. Entonces el ángulo A debe medir... Respuesta en coro.

2. revisión de tarea domiciliaria: 36 problemas simples durante 6 minutos de preguntas y respuestas...

3. demostración de procedimientos: distribuye una hoja con problemas "iguales al de calentamiento". Al inicio de la hoja hay un ejercicio de ejemplo resuelto. Pregunta si hay dudas y se ponen a trabajar en los demás ejercicios (40). Enfasis puesto en términos y procedimientos. Práctica de ejercicios simples y similares.

4. Más procedimientos de una tarea anterior

5. Revisión de definiciones.

Japón:

1. Revisión de la clase anterior
2. Presentación del problema del día (problemas desafiantes)
3. Trabajo individual en torno al problema. Producción de nuevos problemas sobre el mismo tema para sus compañeros (angulos complementarios y suplementarios entre dos rectas paralelas)
4. Trabajo en grupos en torno a los problemas que cada uno propuso. Cuáles están bien propuestos, cuáles no tienen solución, soluciones posibles... El profesor elige uno de cada equipo (6 en total) y los escribe en la pizarra.
5. Trabajo grupal, individual o en parejas en torno a los 6 problemas. El profesor recorre, pregunta, escucha. Pregunta cuáles logran resolver y cuántos estudiantes.
6. Sobre el final el profesor recupera lo que vio y resume el tema central.

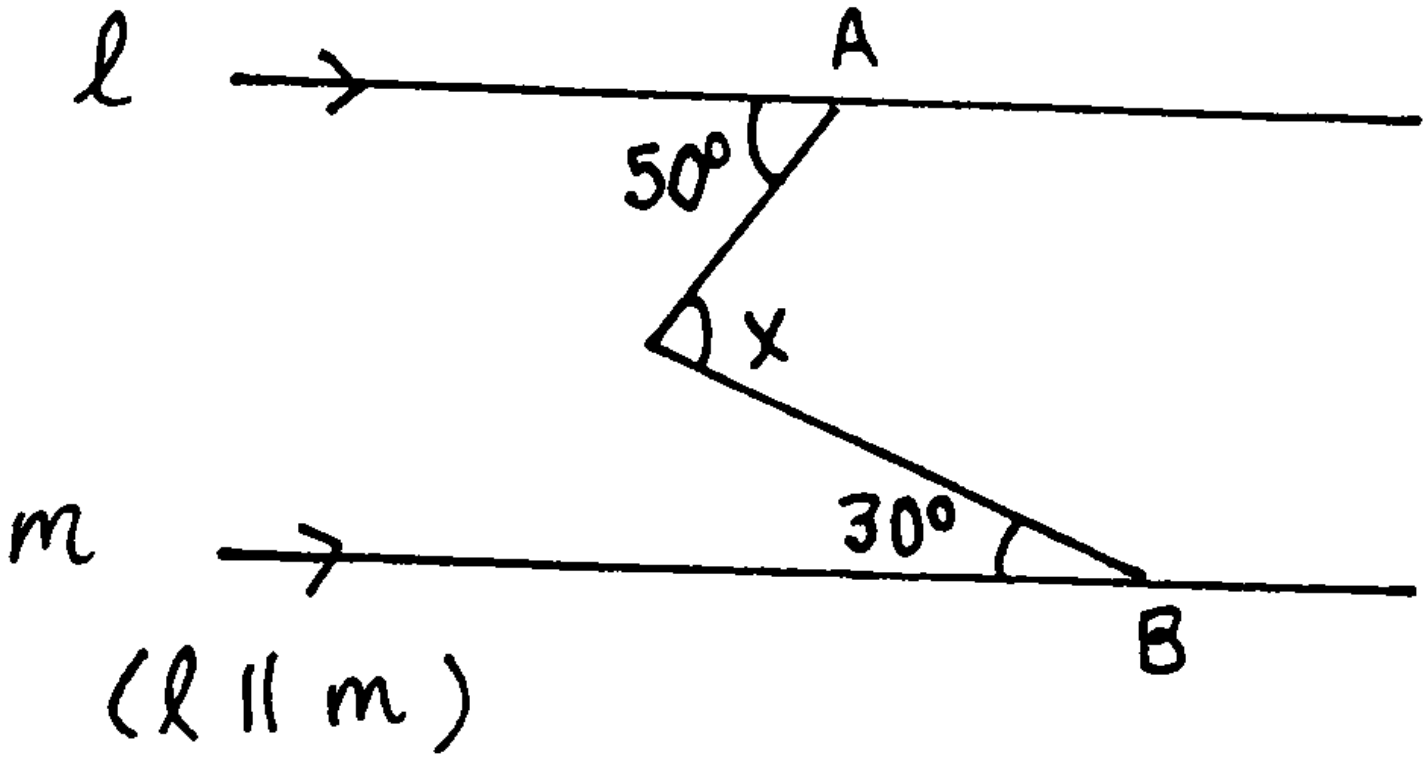

$(l \parallel m)$

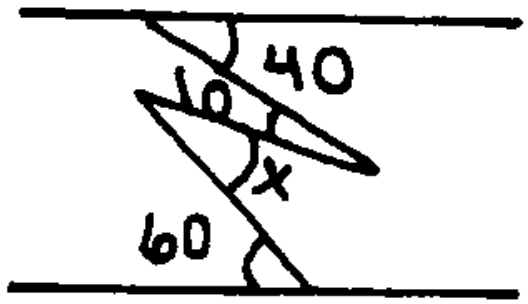
40
10
x
60

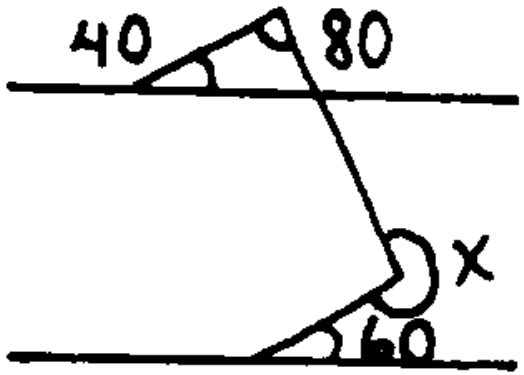
40
80
x
60

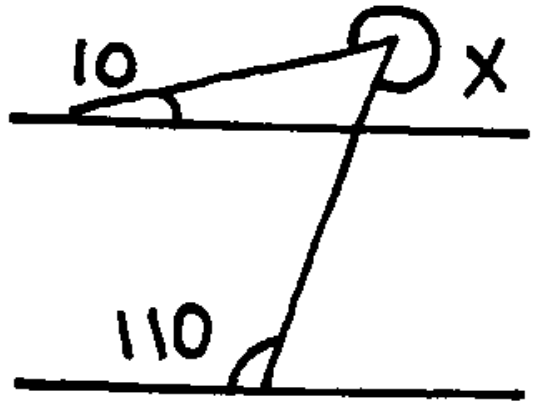
10
x
110

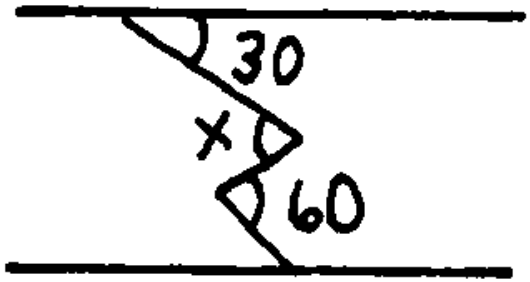
30
x
60

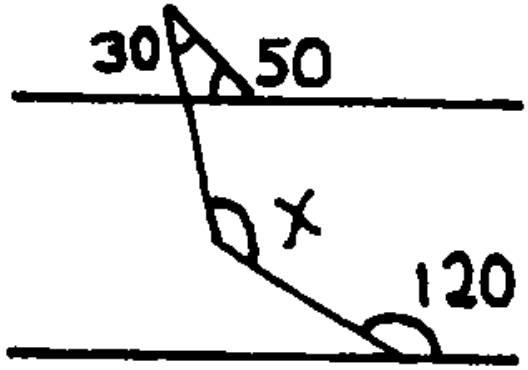
30
50
x
120

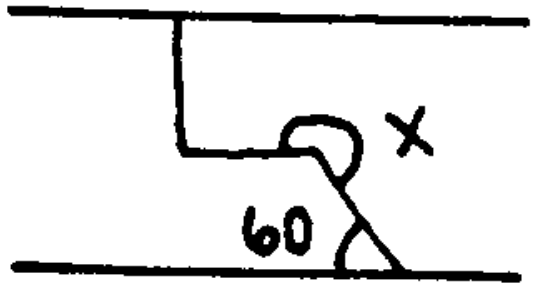
x
60

Tres decisiones clave en una política de evaluación de docentes:

2. ¿Para qué evaluar a los docentes?

- Fines formativos: revisar, experimentar, mejorar las prácticas de enseñanza
- Consecuencias: estímulo profesional, reconocimiento
- Riesgos: simulación, burocratización, prácticas que no cambian
- Pistas: nuevos roles para docentes destacados / la mejora de la enseñanza como tarea del cuerpo profesional

Tres decisiones clave en una política de evaluación de docentes:

3. ¿Quién debe evaluar?

- La tensión entre lo central y lo local
- El MBE como referente para el cuerpo profesional
- Los evaluadores "cercanos": ventajas y problemas
- Distintos actores según lo que pueden reportar y valorar en forma apropiada
- Realizar la evaluación y usar sus resultados

ALGUNAS SUGERENCIAS: evaluar la evaluación para mejorarla

- Estudiar las diferencias entre categorías adyacentes de docentes (insatisfactorios/básicos, básicos/competentes, competentes/destacados)
- Estudios dirigidos describir en detalle los modos de enseñar de docentes de distintas categorías
- Estudios más detallados acerca de cómo operan las Comisiones Comunales de Evaluación
- Estudiar usos y efectos, deseables y no deseables, de los resultados del sistema

ALGUNAS SUGERENCIAS: evaluar la evaluación para mejorarla

- La variedad y descentralización de los PSP = laboratorio experimental sobre formación en servicio y orientación para desarrollo profesional
- ¿Qué hacen los docentes durante su participación en los PSP?
- ¿En qué tipo de experiencias formativas participan?
- ¿Qué impacto tiene la participación en los PSP en los modos de enseñar en las aulas, en el aprendizaje de los estudiantes y en la siguiente evaluación de cada docente participante (MBE)?

MUCHAS GRACIAS POR SU ATENCIÓN